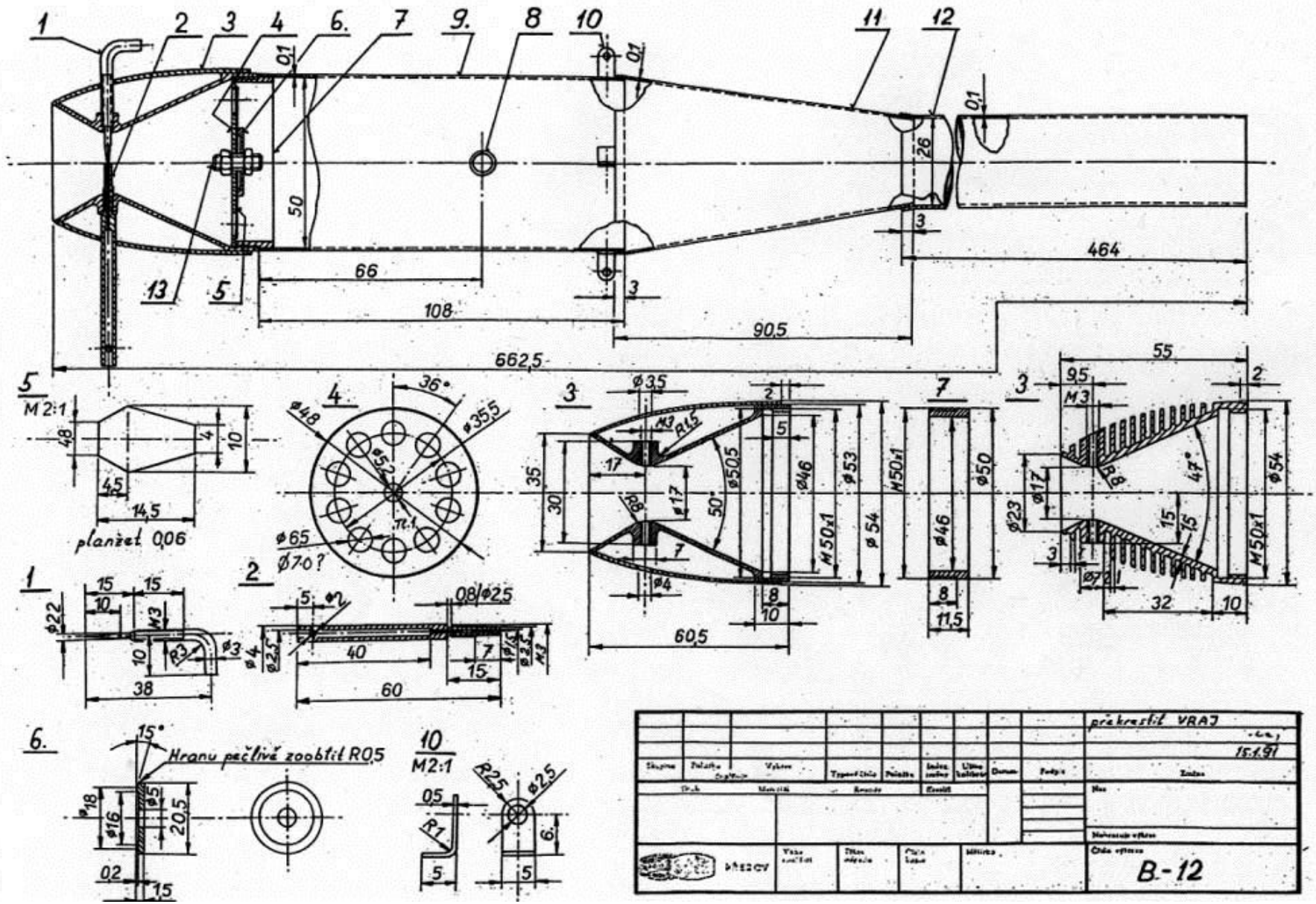

1
2
3
4
6.
7
9.
8
10
11
12
13
5
0,1
50
66
108
3
90,5
26
464
662,5
M 2:1
planžet 0,06
36°
ø48
ø35,5
ø52
ø65
ø70?
ø3,5
M3
R1,5
17
35
30
ø17
R8
50°
ø50,5
ø46
ø53
M50x1
ø54
ø4
60,5
ø50
11,5
55
9,5
47°
ø23
15
32
10
ø22
R3
ø3
38
ø2
0,8/ø2,5
40
60
6.
15°
Hranu pečlivě zoobtít R0,5
ø18
ø16
ø5
20,5
0,2
1,5
10
M2:1
R2,5
ø2,5
0,5
R1
6.
5
překreslit VRAJ
15.1.91
B-12